Wand C
Ansicht "A"

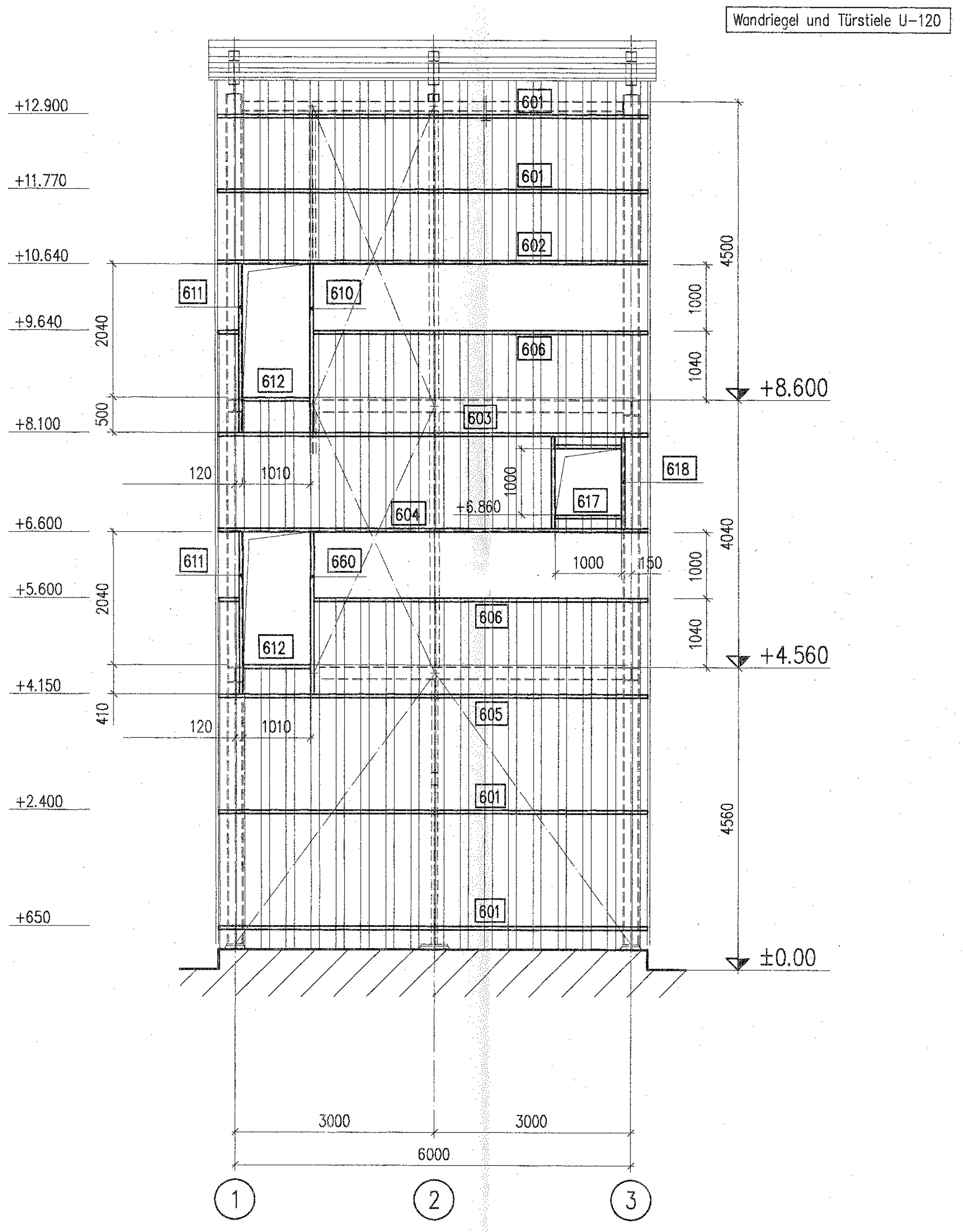

Wand A
Schnitt A-A

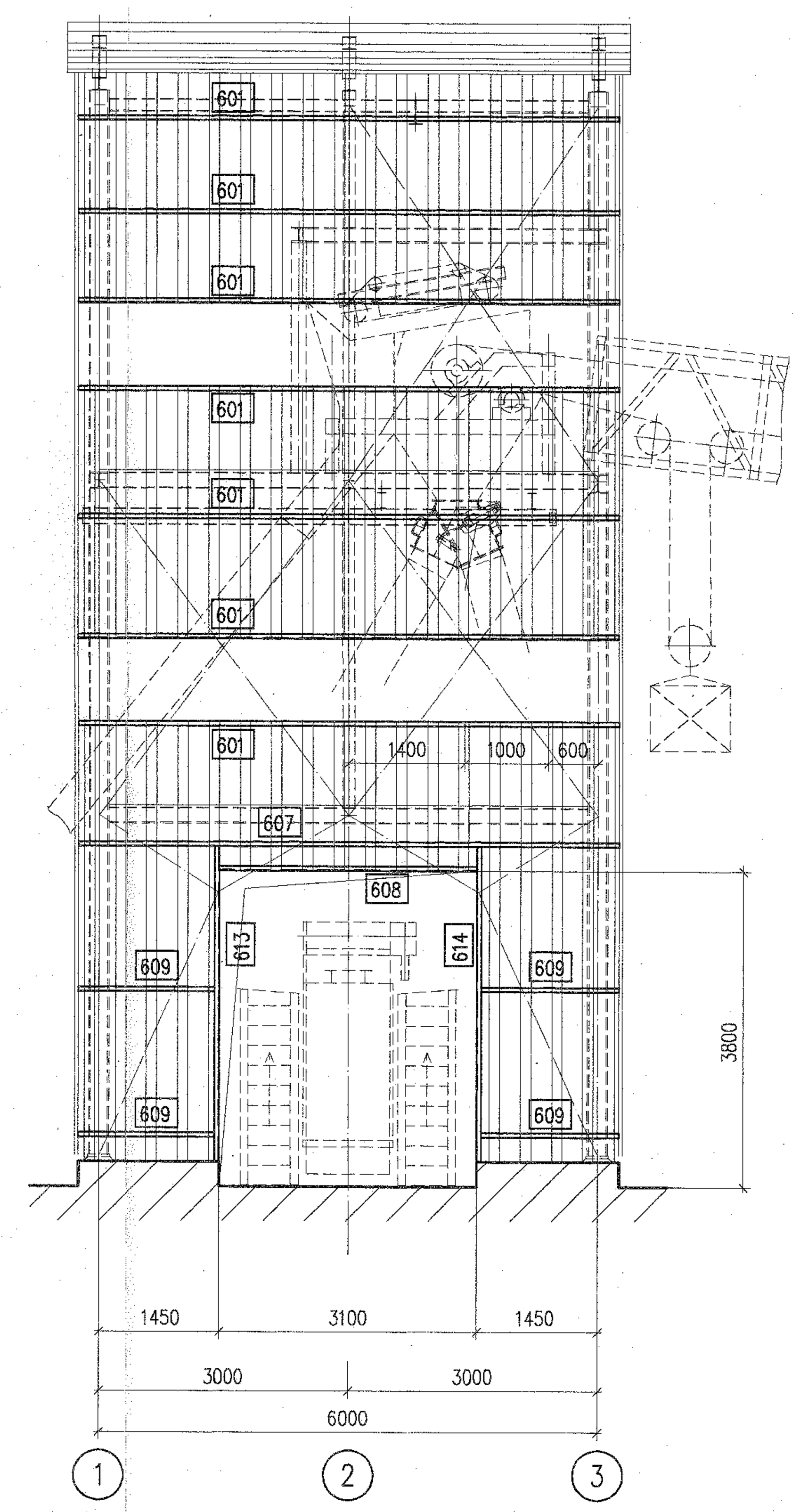

Wand 1
Ansicht "B"

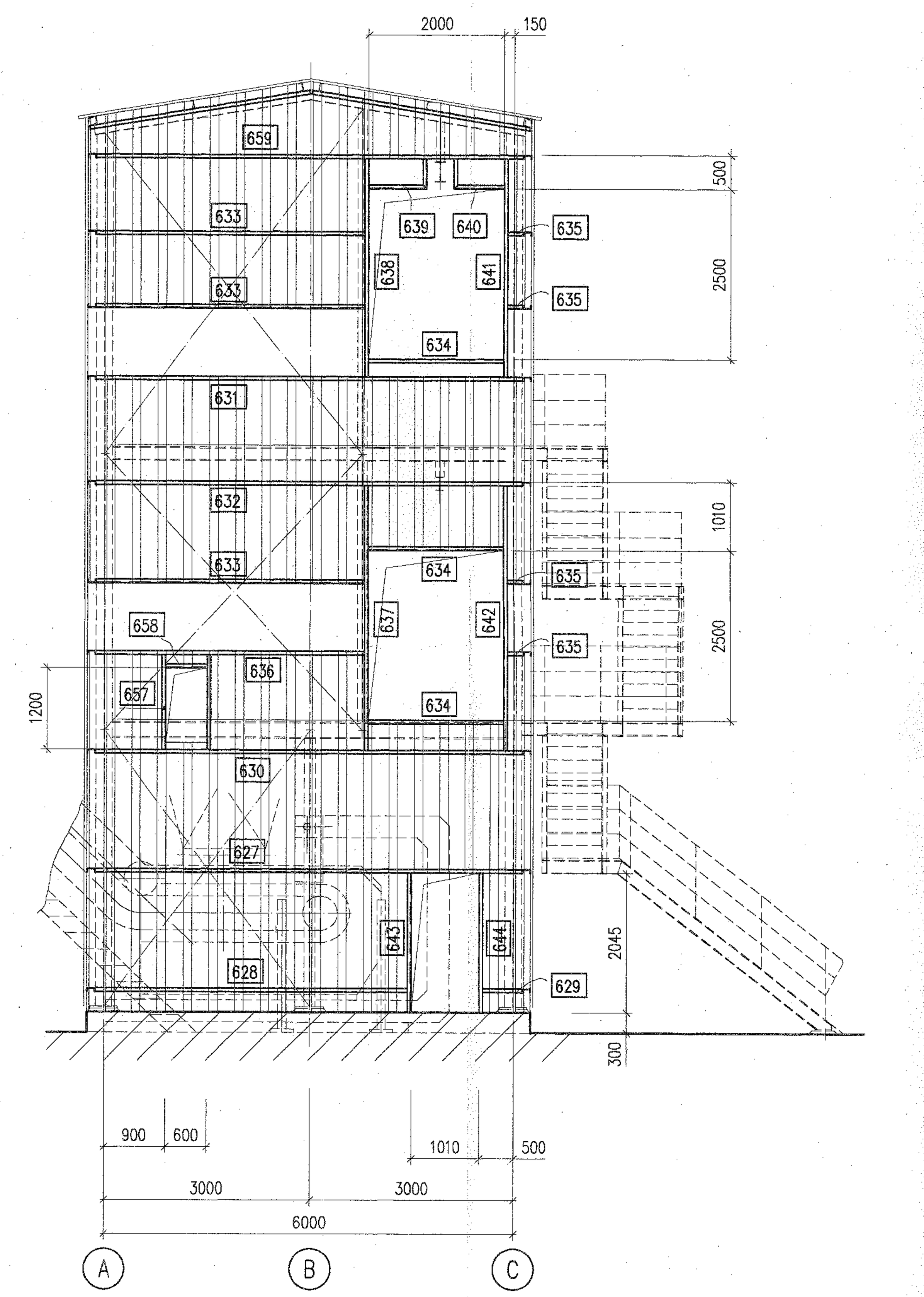

Wand 3
Schnitt B-B

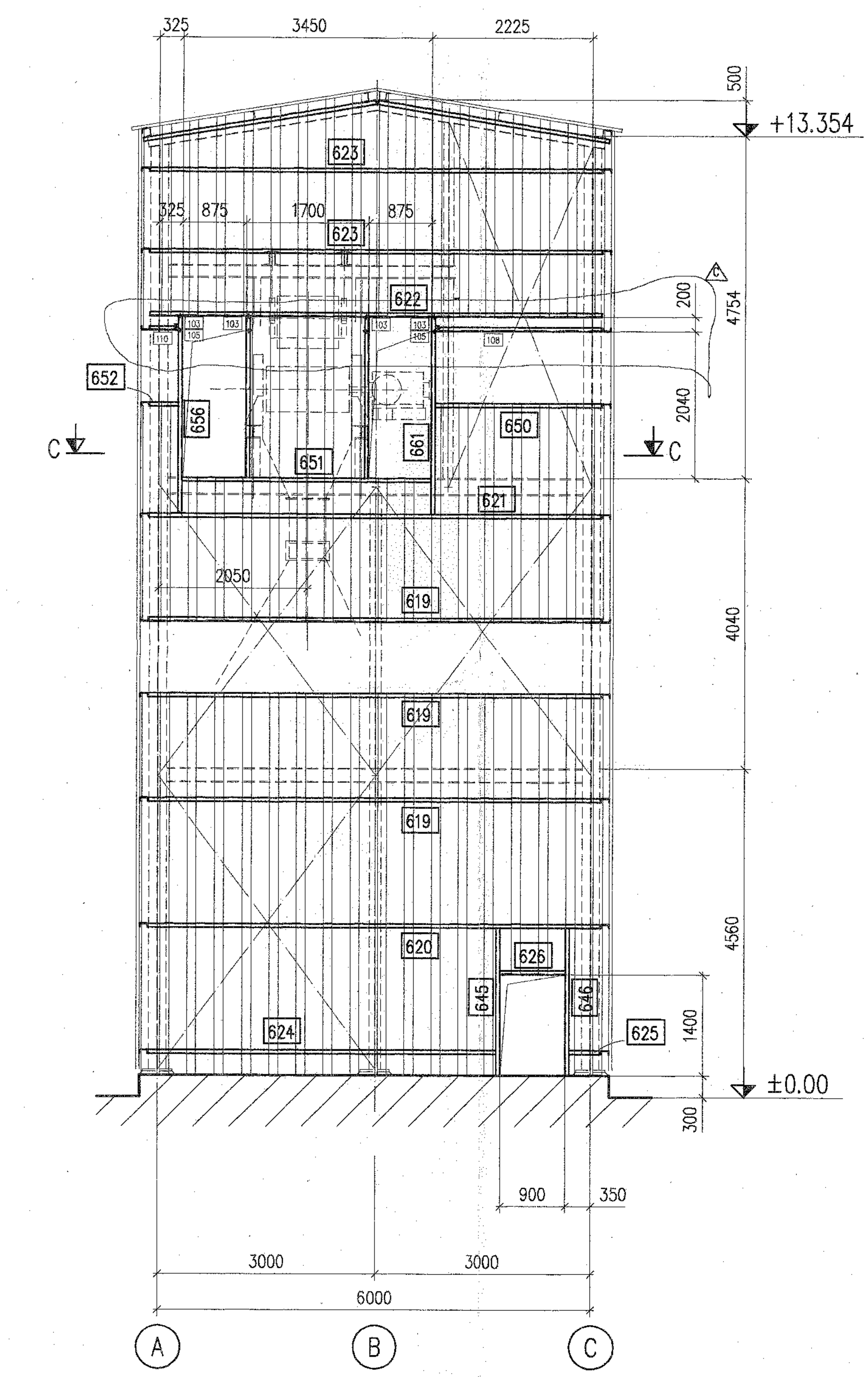

Grundriss ±0.00

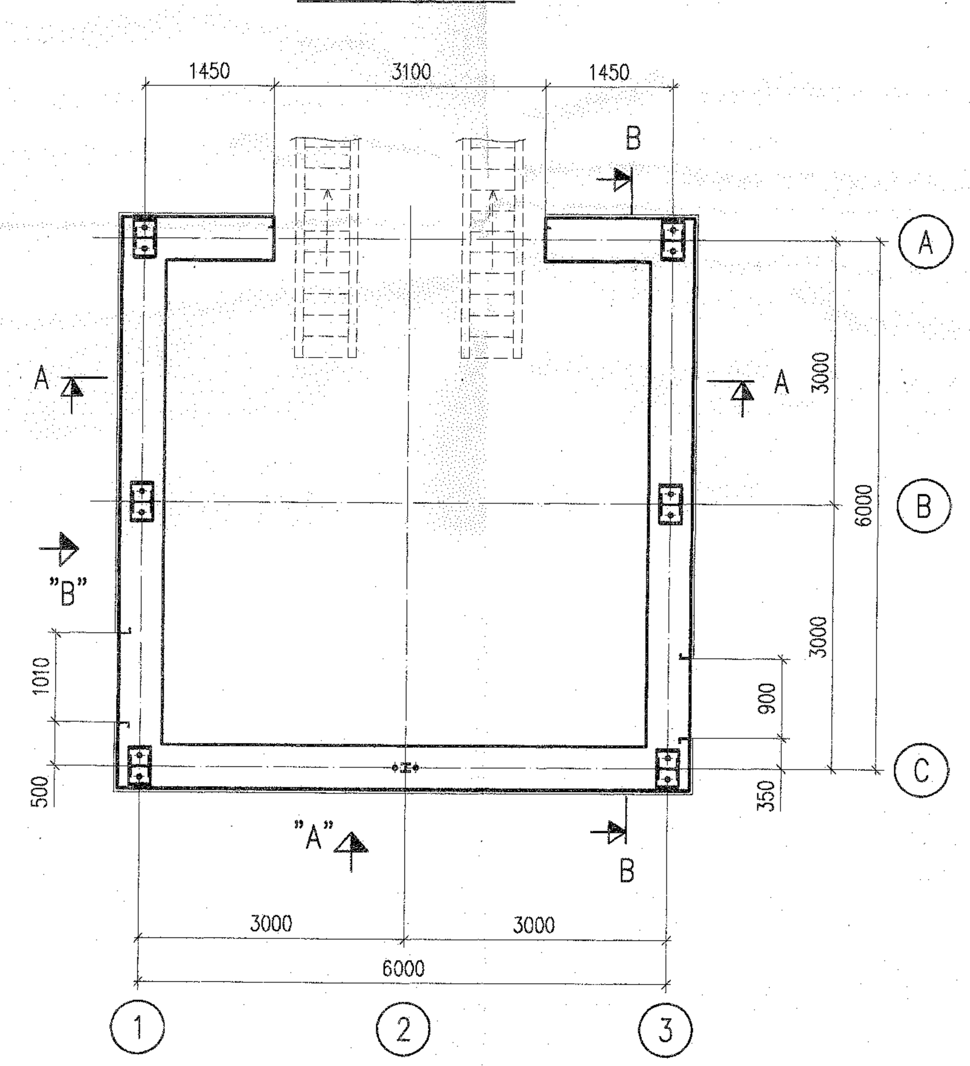

Detail "Traufpunkt"
Maßstab 1:10

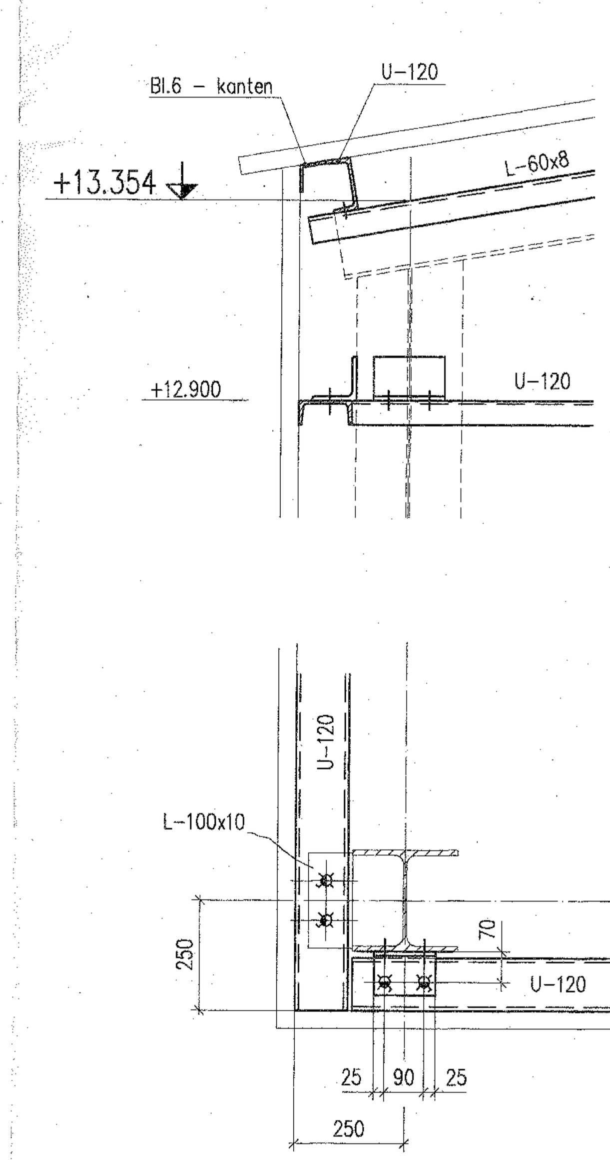

Section C–C
Scale 1:20

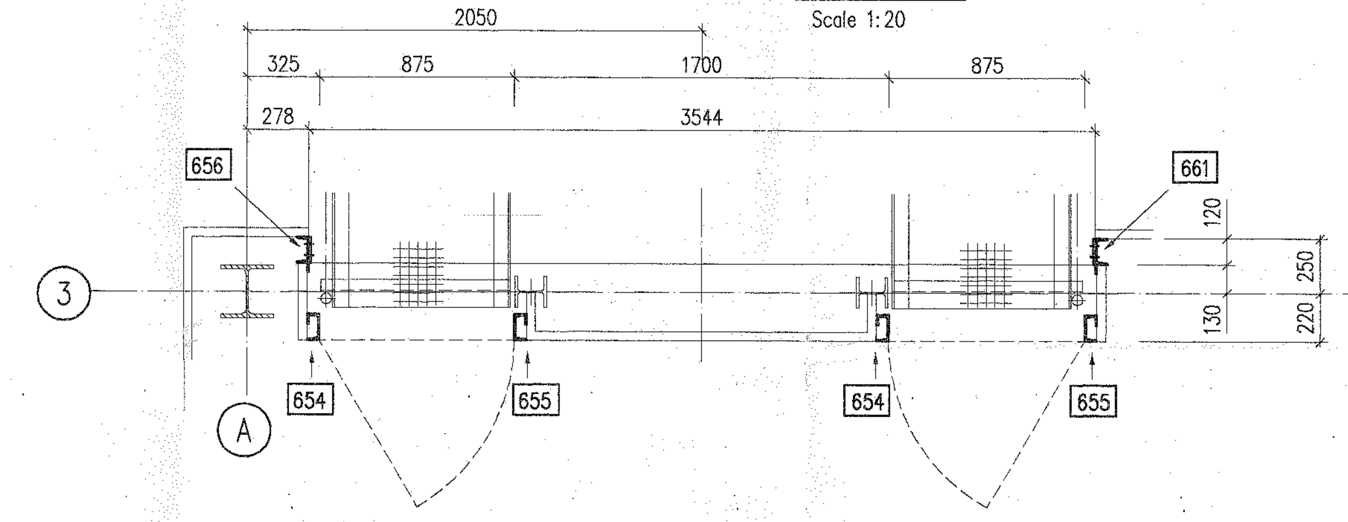

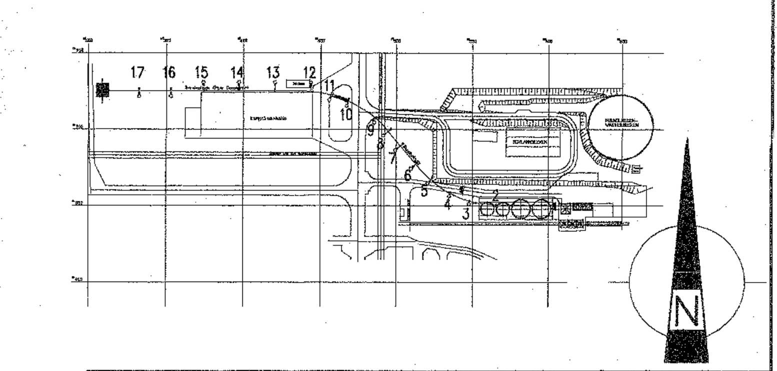

Rev.	Dat.	Beschreibung	Gez.	Gepr.	Noell-Pl.	SVZ
C	30.05.96	Positionen nachgetragen	HOFF.	HOFF.		
B	10.04.96	Positionen nachgetragen	HOFF.	HOFF.		
A	03.04.96	Section C-C	HOFF.	HOFF.		
0	19.03.96	ERSTERSTELLUNG	HOFF.	HOFF.		

SVZ SCHWARZE PUMPE GmbH
SEKUNDÄRROHSTOFF-VERWERTUNGSZENTRUM
03139 SCHWARZE PUMPE

KONTRAKTOR:	NOELL Ein Unternehmen der Preussag	Abteilung T5 Generalunternehmer
SUBKONTRAKTOR:	KOCH TRANSPORTTECHNIK GMBH D-66787 WADGASSEN / SAAR	1.115.482610 (0)
ANLAGE:	BUNKERANLAGE	ANLAGEN-NR.: 17
MASST.: 1:50	ERSETZT DURCH:	KONTRAKTOR-ZEICHNUNGS-NR.: 531 592
TITEL:	Eckturm Disposition Teil 2 (Einhausung)	
SVZ-ZEICHNUNGS-NR.:	17-A-3143/0	REV. C

Zugehörige Zeichnungen	
Benennung	Zeichnungs-Nr.