Detail 1:20

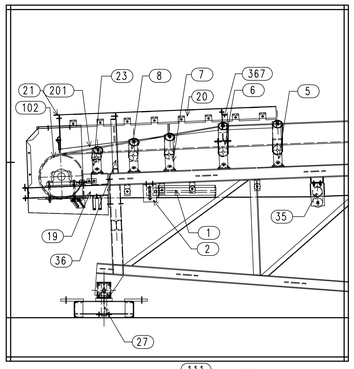

Detail 1:20

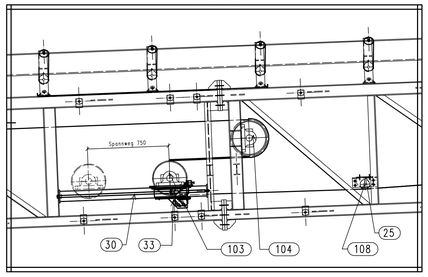

Detail 1:20

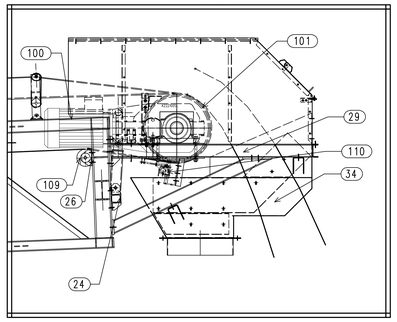

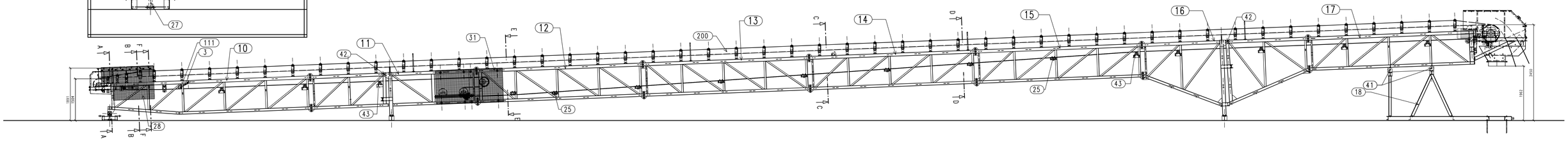

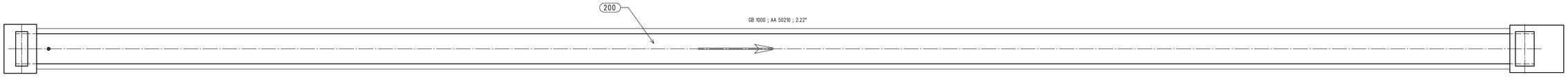

Schnitte 1:20

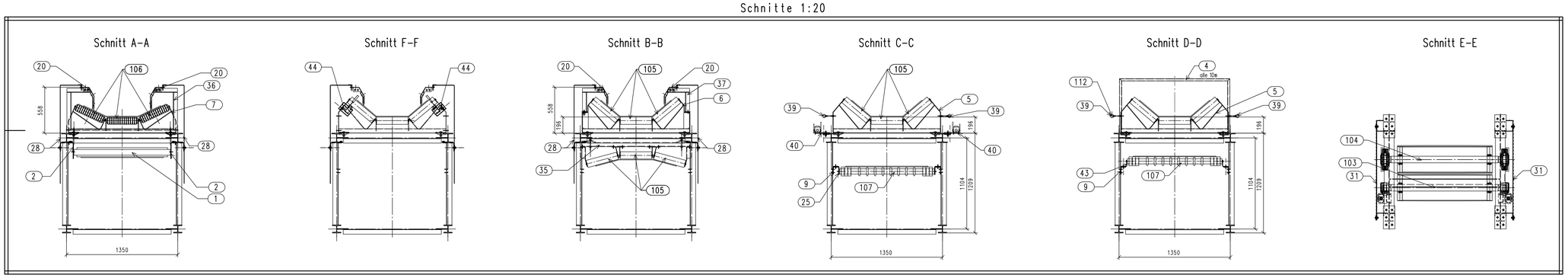

Drehzahl $Cmin^{-1}$]	51
Antriebsleistung CkW]	22
Förderleistung Ct/h]	800
Fördergut	Kies, Sand, Abraum
Gurtgeschwindigkeit Cm/s]	1,68

Detail 1:100

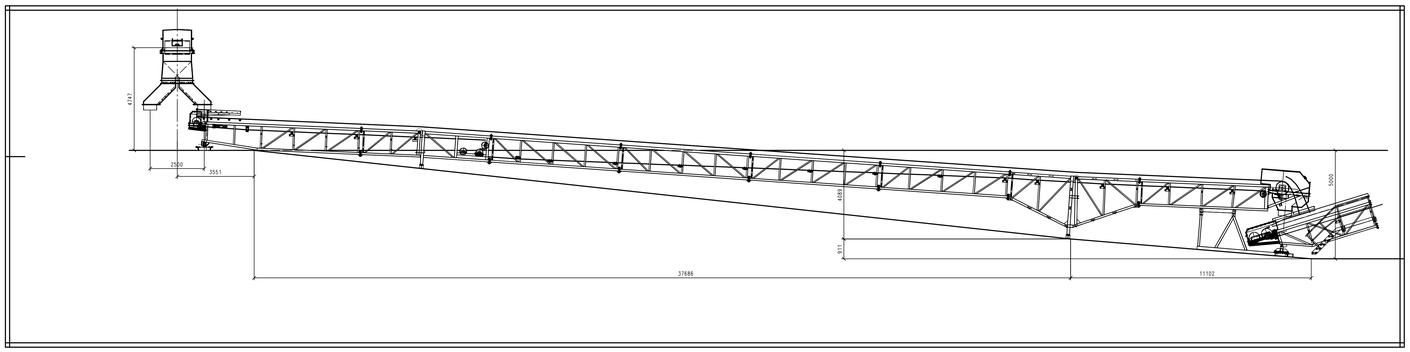

38
Seilzugnotschalter PRS001
Montagehinweise

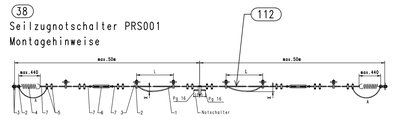

Hub:
H = Schaltweg= ca. 550mm (bei L=5m)
L = Stützpunktabstand: max. 5m
A = Hubbegrenzung: Seilnotkraft Lmax=440x70mm

Zugfedern so einstellen, daß bei Bruch oder Auslösen der Reißleine die Gegenseite der Notschalter auslöst.

Für den Ordnungsgemäßen Betrieb sollte beachtet werden:
1. Verschraubung Pg 16 gleicher Schutzart verwenden und mit z. B. einem Dichtring gegen das Gehäuse abdichten. Die von uns eingesetzten Stopfen dienen nur als Staubschutz für den Transport. Nicht benutzte Einführung mit einem Gewindestopfen dicht verschließen. Flexible Leitungen erhöhen Adernendhülsen(max. 1,5mm² einschließlich Hülse). Sie werden unter die Klemmbügel der Schaltelemente geschraubt. Die Deckelschrauben der Geräte gleichmäßig und handfest anziehen(übermäßiges Anziehen kann die Dichtwirkung herabsetzen).
2. Zugseilmontage siehe Zeichnung. Seilzugschalter möglichst in der Mitte einer Anlage anordnen(Seillänge max. 2x50m). Zugseil in Klemmbereich mit Knuckles und 2 Seilklemmen versehen (1 Klemme unmittelbar hinter der Knuckle). **Hubbegrenzung der Zugfedern beachtet** Vorspannung der Federn mit Hilfe der Spannschlösser so einjustieren, daß der Hebel des Schalters mittig steht.

Zubehör:
1. Stahlseil mit PVC-Mantel rot Ø 5mm
2. Augenschraube DM10x40 DIN 444
3. Sechskantmutter DM10 DIN 934
4. Zugfeder Nirosta
5. Seilklemme 5mm DIN 1142
6. Spannschloß M8 DIN 1480
7. Knuckle R-5mm DIN 6899

HV-Schrauben DIN 6914 Güte 10.9 Vorspannkräfte P_v und Anziehmomente M für das Anziehen mit:							
	Drehmomentenschlüssel (Drehmomentverfahren) 100%						
Gewindedurchmesser	P_v kN	P_v (Mq)	reibwert Mq, geölt Nm	M (Mq)	reibwert Mq, ungeölt Nm	M (Mq)	
M12	50	7	85	12	120	17	
M14	70	9	130	15	150	20	
M16	95	12	200	20	300	40	
M20	145	18	400	45	600	80	
M22	180	22	550	60	900	90	
M24	210	26	700	75	1000	140	
M27	275	34	1000	110	1500	195	
M30	350	43	1400	145	2000	220	

Thüringer Anlagenbau GmbH BBBT Greßenheim				(Auftragsnummer)	Maßstab: 1:50 / Gewicht:siehe Stkl.
				(Zeichnungsnummer)	
				Datum / Name	(Benennung) Gurtförderer GB1000x50,00m versetzbar
				Bearb.	
				Gepr.	
				Norm	
				Plot	
Zust.	Änderung	Datum	Name	Urspr.:	(Projekt) / (Ers.f.:) / (Ers.f.:) / Blatt / von