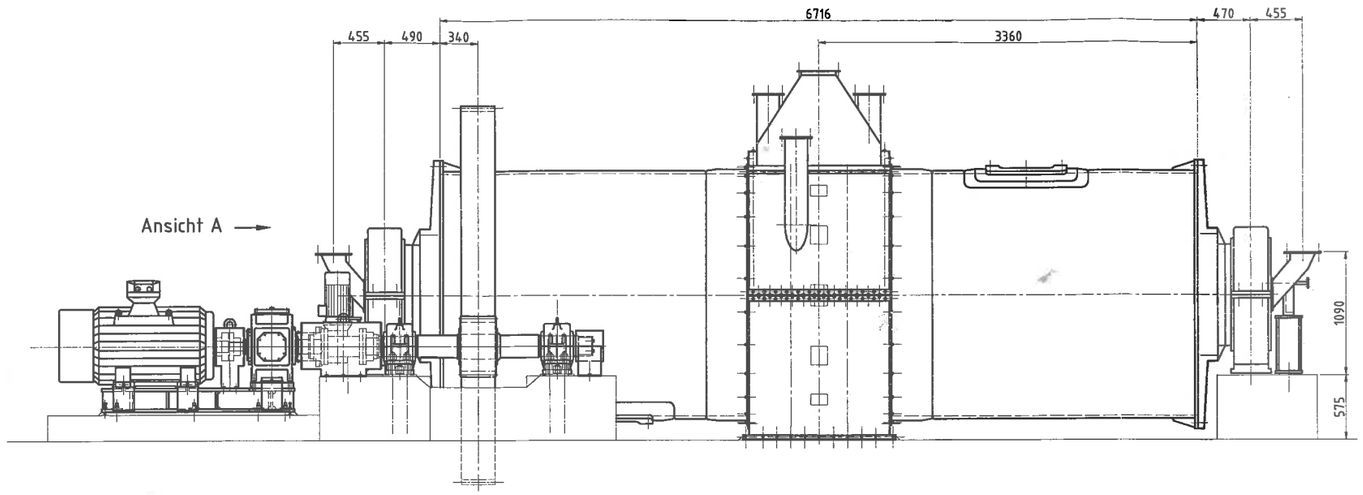

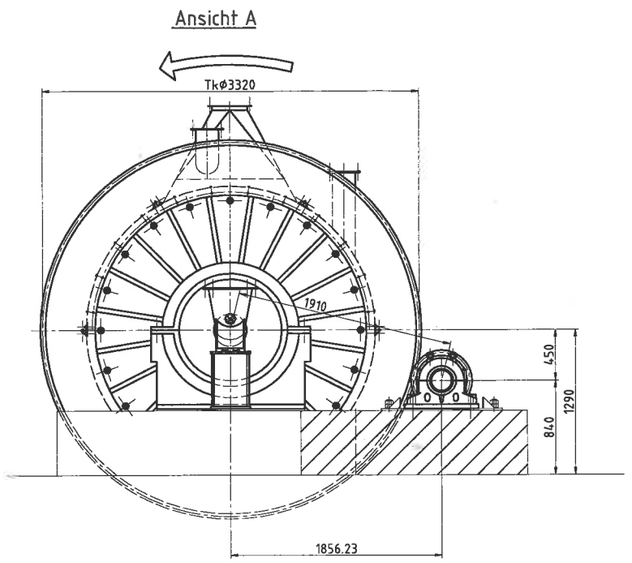

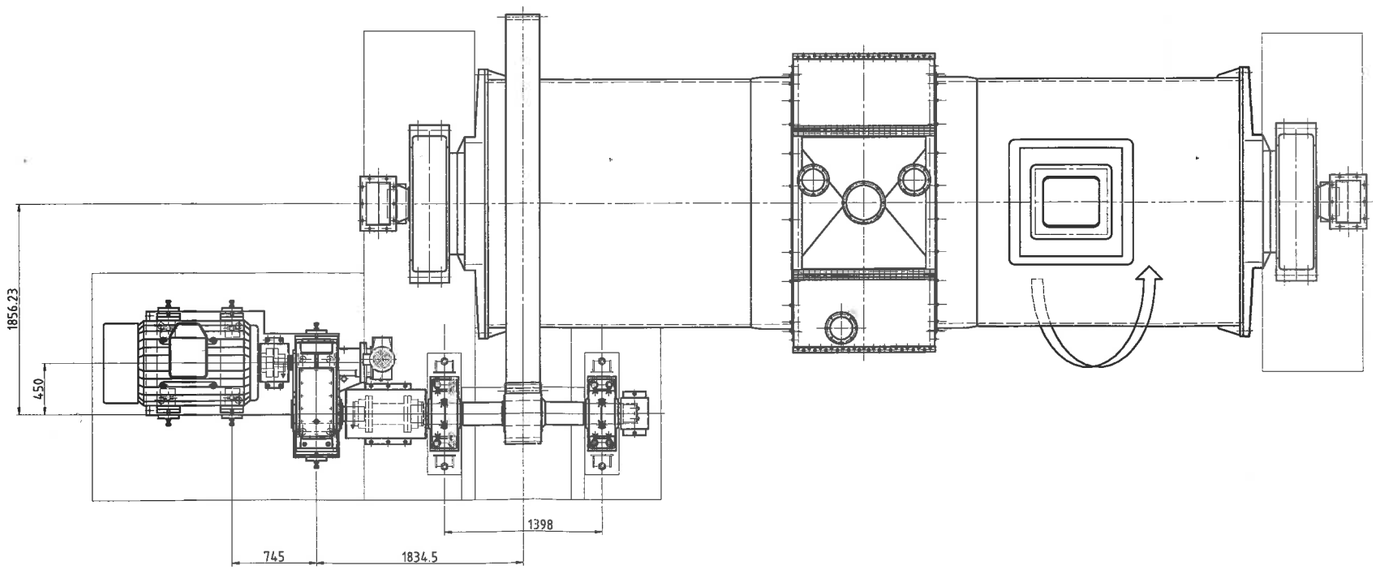

Freimasstoleranzen für Bearbeitung nach DIN 7168 Genauigkeitsgrad mittel

Freimasstoleranzen für Schweißkonstruktionen nach DIN 8570 Genauigkeitsgrad mittel

REV.NR.	ANZAHL	ÄNDERUNG	DATUM	BEARBEITET	PRÜFUNG	TECHN. REFERENT	QS-DEL.
04							
03							
02							
01							

CEMENTAS
CEMENTAS GmbH
Stiegengasse 8
4470 ENNS, AUSTRIA
Tel.+43(7223)836200
Fax +43722385083
E-MAIL: office@cementas.co.at

KUNDEN-ZEICHNGS-NR.	00
CEM-ZEICHNGS-NR.:	20.04.003/97-1000
FORMAT	A
PROJEKT-NR.:	20.04.003.558/97
WERKSTOFF	
MASZSTAB	1:25
PROJEKTNAME	Mühle ø2,15x6,75 m
MASSE	--- kg
KUNDE	IKOFILL
BENENNUNG	Mühlenübersicht Mühle ø2,15x6,75 m
REV.	00

	DATUM	NAME/TEL.	UNTERSCHR.
BEARB.	20.10.97	Mühlbachler	
PRÜFUNG			
TECHN. REFERENT			
QS-DEL.			

O:\IKO\97-003\Dwgs\IKO1000

BL. 1
VON 1